Fig. 402

Válvula de retención

Sistema 02

Aplicaciones y características generales

- Funcionamiento en cualquier posición
- Mínimas pérdidas de carga
- Silenciosa, estanca, compacta
- Excepcional robustez
- No genera golpes de ariete
- Muescas pasa cable bombas submergidas hasta DN 100
- Obturador con guiado axial aguas abajo largo y recorrido reducido
- Estanqueidad asegurada por junta plana
- Muelle de rapel

Características técnicas

DN		PN	PFA en bar	PS en bar				Cat	Ref.	Vvs-nr
"	mm			L1	L2	G1	G2			
1 1/2	40	10/16	16	16	16	16	16	I	**149B2281**	
2	50	10/16	16	16	16	16	16	I	**149B2282**	
2 1/4	60	10/16	16	16	16	16	16	I	**149B1176**	
2 1/2	65	10/16	16	16	16	15	16	I	**149B2283**	
3	80	10/16	16	16	16	12	16	I	**149B2284**	
3	80	10/16	16	16	16	16	16	II	**149B2284C2**	
4	100	10/16	16	16	16	10	16	I	**149B2285**	
4	100	10/16	16	16	16	16	16	II	**149B2285C2**	
5	125	10/16	16	16	16	0,5	16	I	**149B2226**	
5	125	10/16	16	16	16	16	16	II	**149B2226C2**	
6	150	10/16	16	13	16	0,5	16	I	**149B2227**	
6	150	10/16	16	16	16	16	16	II	**149B2227C2**	
8	200	10	10	10	10	10	10	II	**149B2229**	
10	250	10	10	10	10	10	10	II	**149B2230**	
12	300	10	10	10	10	10	10	II	**149B2231**	
14	350	10	10	10	10	0,5	10	II	**149B2232**	
16	400	10	10	10	10	0,5	10	II	**149B2233**	
20	500	10	10	10	10	0,5	10	II	**149B2235**	

Importante :

Las indicaciones de temperatura y de presión dadas por las diferentes categorias de fluidos (L1/L2/G1/G2) no constituyen en ningún caso una garantía de utilización. Es por tanto indispensable validar la utilización de los productos en función de las condiciones de servicio con nuestro departamento técnico.

Por otra parte los folletos de instrucciones de servicio están disponibles en nuestra página web www.danfoss-socla.com o solicitándolos a nuestro departamento comercial.

- **Conexión** : Bridas taladradas PN : ver cuadro
- **Presión de funcionamiento permitida PFA con agua** (suministro, distribución, evacuación) : Ver cuadro
- **Presión maxi permitida PS otros fluidos** : Ver cuadro
- **T° :** Mini. -10 °C
  Maxi. 100 °C
- **Fluidos permitidos** : Líquidos claros
- **Normas** : VERITAS (France) - ACS (France)
  VA (Danemark) - WRAS (UK)
  Conformidad CE (Europe)
- **Normas de construcción internacionales** :
  Conformidad CE directiva 97/23/CE
  Taladro bridas según EN1092-2

Dimensiones

DN		B	C	D	Peso
"	mm	mm	mm	mm	kg
1 1/2	40	85	80	150	4,2
2	50	100	97	165	5,8
2 1/4	60	120	125	185	8,1
2 1/2	65	120	125	185	8,1
3	80	140	150	200	10,2
4	100	170	187	220	14,5
5	125	200	220	250	24
6	150	230	250	285	32
8	200	289	340	340	53
10	250	354	420	405	94
12	300	396	490	460	140
14	350	473	586	533	225
16	400	560	680	597	312
20	500	750	880	670	540

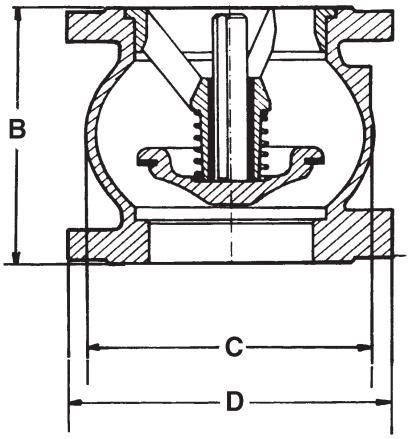

Ficha técnica — Fig. 402 - Válvula de retención

Nomenclatura y materiales

N°	Denominación	Materiales	EURO	ANSI
1	CUERPO	Fundición+epoxy	EN-GJL-250	ASTM A 48 35 B
2	ARANDELA	Bronce	CuSn12-C	
3	GUIA DN50	Bronce	CuSn5Zn5Pb5-C	
	Otros DN	Fundición+epoxy	EN-GJL-250	ASTM A 48 35 B
4	MUELLE	Inox	X10CrNi18-8	AISI 302
5	JUNTA	EPDM		
6	OBTURADOR DN40	Latón	CuZn40Pb2	ASTM
	DN50-65	Bronce	CuSn5Zn5Pb5-C	ASTM B 505
	Otros DN	Fundición+epoxy	EN-GJL-250	ASTM A 48 35 B
7	EJE	Bronce	CuSn5Zn5Pb5-C	ASTM B 505

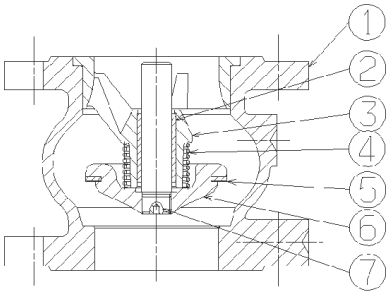

Características de funcionamiento

DN		Presión de apertura en mm/CE				Kv	ζ
"	mm	↑	↓	↔	Sin muelle	m³/H	
1 1/2	40	440	210	320	120	47,00	1,80
2	50	440	220	330	110	99,00	1,00
2 1/4	60	450	190	320	130	159,00	1,10
2 1/2	65	450	190	320	130	159,00	1,10
3	80	450	190	320	130	222,00	1,30
4	100	500	240	370	130	396,00	1,00
5	125	510	210	360	150	619,00	1,00
6	150	550	210	380	170	890,00	1,00
8	200	590	210	400	190	1120,00	2,00
10	250	710	210	460	250	2010,00	1,50
12	300	820	90	460	365	2459,00	2,10
14	350	860	100	480	380	2843,00	2,90
16	400	800	50	410	390	4370,00	2,10
20	500	1030	0	430	580	6914,00	2,05

Modo de funcionamiento :

- Curva contínua: Válvula totalmente abierta
- Curva de puntos : Fase de apertura de la válvula

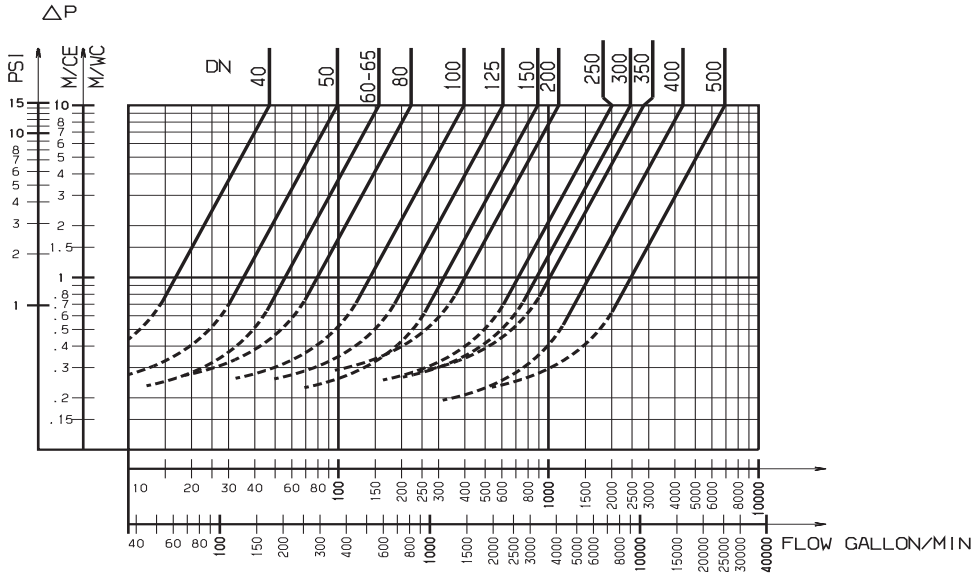

Las modificaciones errores y erratas no pueden dar lugar a ningún tipo de indemnización. Danfoss se reserva el derecho de modificar sus productos sin preaviso. Todas las marcas de estos productos son propiedad de las respectivas compañias. Danfoss, el logotipo Danfoss son marcas registradas de Danfoss A/S. Todos los derechos reservados.